РЕАЛ
НАДЕЖНОСТЬ, ПРОВЕРЕННАЯ ВРЕМЕНЕМ!

КАТАЛОГ ПРОДУКЦИИ
2023/24

AEON

задвижки
для природного
газа

ЗАДВИЖКИ
ФЛАНЦЕВЫЕ

ЗАДВИЖКИ
СО СТАЛЬНЫМИ ПАТРУБКАМИ

ЗАДВИЖКИ
С ПЭ ПАТРУБКАМИ

www.real-aeon.ru

ООО «Реал» является
авторизованным
представителем
AEON International Sp. z o.o.

Содержание

О компании ... 4

Основные преимущества задвижек AEON ... 5
Типы задвижек с обрезиненным клином AEON ... 6
Особенности конструкции задвижек AEON ... 7

Задвижки с обрезиненным клином AEON с ПЭ патрубками ... 8
Задвижки с обрезиненным клином AEON с ПЭ-патрубками для подземной и колодезной установки ... 10
Задвижки с обрезиненным клином AEON с ПЭ-патрубками подземного исполнения, адаптированные под установку телескопического штока «сухого типа» ... 11

Задвижки с обрезиненным клином AEON со стальными патрубками ... 12
Задвижки с обрезиненным клином AEON со стальными патрубками для подземной и колодезной установки ... 14
Задвижки с обрезиненным клином AEON со стальными патрубками подземного исполнения, адаптированные под установку телескопического штока «сухого типа» ... 15

Задвижки с обрезиненным клином AEON фланцевые ... 16

Аксессуары для задвижек AEON ... 19
Телескопический шток AEON ... 20
Телескопический шток специального исполнения «сухого типа» ... 21
Указатель положения для телескопического штока «сухого типа» ... 22
Конструктивные особенности телескопического штока «сухого типа», применяемого для задвижек AEON подземного исполнения ... 23
Конструктивные особенности задвижек AEON подземного исполнения, адаптированных под установку телескопического штока «сухого типа» ... 24

Насадка на шпиндель ... 25
Штурвал ... 25
Чугунный ковер ... 26
Пластиковый ковер ... 26
Опорная плита ... 27
Т-ключ ... 27

О компании

ООО «Реал» является авторизованным представителем AEON International (Europe) Sp. z o.o. по поставке запорно-регулирующей арматуры «AEON» на территории России.

t: +48 (0) 61 2932307
f: +48 (0) 61 2932375
e: contact@aeon-online.com
w: www.aeon-online.com
NIP 5252396951

Aeon International (Europe) Sp. z o.o.
ul. Powstańców Wlkp. 97
64-500 Szamotuły
Poland

1 июня 2021 г.

1 of June 2021

Сертификат авторизованного представителя

Certificate of authorized representative

Настоящим сертификатом подтверждается, что **Общество с ограниченной ответственностью «Реал», 140483, Российская Федерация, Московская обл., Коломенский городской округ, п. Радужный, д. 47, 1 этаж, помещение 10** является авторизованным представителем Aeon International (Europe) Sp. z o.o. на территории России.

Данным письмом Aeon International (Europe) Sp. z o.o. дает право **Обществу с ограниченной ответственностью «Реал»** реализовывать задвижки ГАЗ Aeon и действовать от имени Aeon International (Europe) Sp. z o.o.

The Certificate confirms that **Limited Liability Company "Real", 140483, Russian Federation, Moscow region, Kolomensky urban district, p. Raduzhny, 47, 1st floor, room 10** is authorized representative of Aeon International (Europe) Sp. z o.o. on the territory of Russia.

According to the Certificate Aeon International (Europe) Sp. z o.o. gives the right to **Limited Liability Company "Real"** to sell the gas products Aeon and act on behalf of the Aeon International (Europe) Sp. z o.o.

С уважением,

Збигнев Козьмян

Член Правления

Zbigniew Koźmian
CZŁONEK ZARZĄDU

AEON International (Europe) Sp. zo.o.
64-500 Szamotuły
ul. Powstańców Wielkopolskich 97
tel. 61-29-32-307, fax 61-29-32-375
NIP 525-23-96-951 Regon 141002656

Best regards,

Zbigniew Koźmian

Board Member

Zbigniew Koźmian
CZŁONEK ZARZĄDU

AEON International (Europe) Sp. zo.o.
64-500 Szamotuły
ul. Powstańców Wielkopolskich 97
tel. 61-29-32-307, fax 61-29-32-375
NIP 525-23-96-951 Regon 141002656

Aeon International (Europe) Sp. z o.o.Spółka zarejestrowana w Sądzie Rejonowym w Warszawie,
XII Wydział Gospodarczy KRS pod numerem 0000283998
Kapitał zakładowy: 2 442 500,00 PLN NIP 525-23-96-951 Regon 141002656

Part of the Radius Systems Group
RADIUS Systems

AEON входит в пятерку крупнейших европейских разработчиков, производителей и поставщиков запорной арматуры для газораспределительных сетей, нефтегазовой отрасли, систем водоснабжения и пожаротушения.

Задвижки AEON с обрезиненным клином предназначены в качестве запорной арматуры для газораспредлительных сетей и нефтегазовой отрасли. Применяются в диапазоне температур рабочей среды от -20 до +60°C. Продукция AEON отвечает всем отраслевым требованиям.

140483, Московская обл., Коломенский гор. округ,
пос. Радужный, д. 47, +7 (495) 660-83-55

Основные преимущества задвижек AEON

Запатентованная конструкция задвижки AEON с обрезиненным клином, двойным мягким уплотнением и низким крутящим моментом является результатом 17 лет исследований, инноваций и сотрудничества со специалистами газовой отрасли (рис. 1, 2). Она обеспечивает:

- абсолютную герметичность вне зависимости от направления потока рабочей среды благодаря двойному мягкому уплотнителю;
- возможность замены верхней части уплотнителя при рабочем давлении;
- пониженный крутящий момент и медленный подъем клина;
- полный проход.

100% герметичность задвижки на протяжении всего периода эксплуатации вносит значительный вклад в сокращение потерь при транспортировке газа.

Рис. 1 Внешний вид обрезиненного клина с двойным уплотнением

Типы задвижек с обрезиненным клином AEON

Задвижки AEON поставляются во фланцевом исполнении, с патрубками из полиэтилена или стали, при необходимости — с комплектом бесколодезной установки. Для подземной (бесколодезной) установки задвижки поставляются с антикоррозийным полиуретановым покрытием (PUR). Возможно специальное исполнение задвижек, адаптированных под установку телескопического штока «сухого типа».

Тип задвижки	DN	Установка	
		Колодезная	Подземная (бесколодезная)
С ПЭ патрубками	**50–400**		
Со стальными патрубками	**50–400**	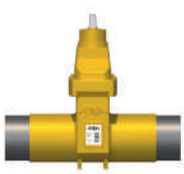	
Фланцевая	**40–400**		

140483, Московская обл., Коломенский гор. округ,
пос. Радужный, д. 47, +7 (495) 660-83-55

Особенности конструкции задвижек AEON

Рис. 2 Конструктивные особенности задвижек AEON

Цельнолитой корпус
Неразъемное соединение.

Двойное уплотнение клина
Обеспечивает 100% герметичность класса А (по ГОСТ 9544-2015) в течение всего срока эксплуатации независимо от направления потока рабочей среды.

Верхнее уплотнение клина
Позволяет осуществлять замену уплотнительных колец под рабочим давлением в положении задвижки «Открыто».

Низкий крутящий момент
Требует минимальных усилий для перекрытия потока рабочей среды.

Плавное скольжение клина
Позволяет устанавливать задвижку как в горизонтальном, так и в вертикальном положении без увеличения крутящего момента.

Двойной шаг резьбы на шпинделе
Снижает время Открытия/Закрытия задвижки (за счет малого числа оборотов открытия/закрытия).

Гладкий проходной канал
Исключает возможность отложения осадков и грязи, предотвращает потери давления в трубопроводе.

Дополнительные защитные элементы
Предохраняют арматуру от повреждения при транспортировке и установке.

Задвижка с обрезиненным клином с ПЭ патрубками

Запатентованная конструкция задвижки с обрезиненным клином и двойным уплотнением обеспечивает 100% герметичность класса А в сочетании с низким крутящим моментом и минимальным числом оборотов Открытия/Закрытия (рис. 3, 4, 5, 6).

Для установки под землей задвижки поставляются с антикоррозионным PUR покрытием, обеспечивающим высокую степень защиты от воды (в том числе морской) и других агрессивных сред.

140483, Московская обл., Коломенский гор. округ,
пос. Радужный, д. 47, +7 (495) 660-83-55

Задвижка с обрезиненным клином с ПЭ патрубками

Технические параметры

DN50-DN400

Максимальное рабочее давление:
10 бар / PN10

Температура среды:
от -20° до +40°C

Задвижка соответствует EN13774-Class 1/2; крышка задвижки соответствует требованиям GW 336 (возможно удлинение шпинделя)

Маркировка:
Изделие снабжено штрих-кодом, который позволяет проследить историю его изготовления: год выпуска, диаметр, давление, серию и др.

Применение:
Сети природного газа со средним рабочим давлением и температурой от -20° до +40°C

Конструктивные особенности

• ПЭ патрубки для сварки с ПНД трубами (SDR11)

• Клин из высокопрочного чугуна полностью вулканизирован резиной NBR

• Низкий крутящий момент Открытия/Закрытия

• Возможность замены двух уплотнительных колец на штоке под давлением (в положении «Открыто»)

• Герметичность соответствует классу А по ГОСТ 9544-2015

Производитель оставляет за собой право вносить изменения в конструкцию продукции.

Внутреннее и внешнее покрытие

Эпоксидное для колодезной установки:
Толщина покрытия не менее 250 мкм.

Рис. 3 Внешний вид задвижки с обрезиненным клином с ПЭ патрубками для колодезной установки

PUR покрытие для подземной установки:

1) Для задвижки под телескопический шток: внешнее покрытие PUR (изоляция усиленного типа), внутреннее - эпоксидное не менее 250 мкм.

2) Для задвижки под телескопический шток «сухого типа» (с адаптером): внешнее покрытие PUR (изоляция усиленного типа), внутреннее - эпоксидное не менее 250 мкм.

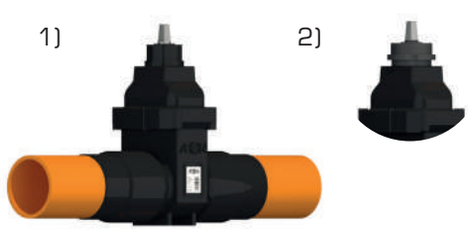

Рис. 4 Внешний вид задвижки с обрезиненным клином с ПЭ патрубками для подземной установки

Задвижка с обрезиненным клином с ПЭ патрубками для подземной и колодезной установки

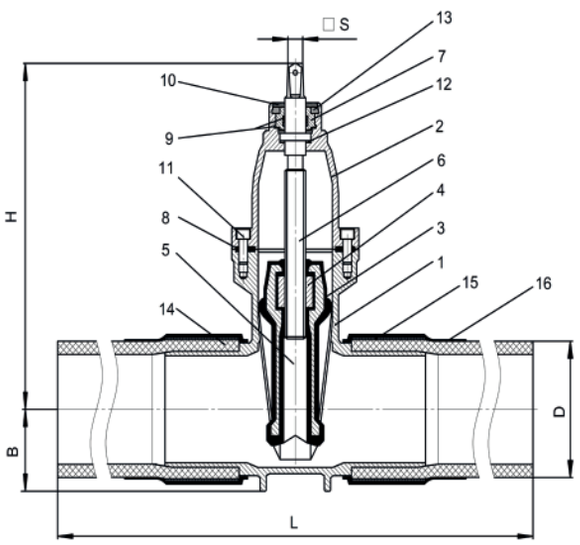

Рис. 5 Состав задвижки с обрезиненным клином с ПЭ патрубками

№	Деталь	Материал
1	Корпус	Высокопрочный чугун EN-GIS-500-7
2	Крышка	Высокопрочный чугун EN-GIS-500-7
3	Клин	Высокопрочный чугун EN-GIS-500-7, резина NBR
4	Гайка клина	Латунь, устойчивая к коррозии
5	Направляющие	Износостойкий пластик-POM
6	Шпиндель	Нержавеющая сталь X20Cr13/1.4021/420
7	Вкладыш крышки	Латунь, устойчивая к коррозии
8	Прокладка крышки	Резина NBR
9	Кольцевое уплотнение	Резина NBR
10	Пылезащитное уплотнение	Резина NBR
11	Болты крышки	Нержавеющая сталь A2-70
12	Подшипник скольжения	Износостойкий пластик-POM
13	Пружинное кольцо	Износостойкий пластик-POM
14	Обжимное кольцо	Сталь
15	Манжета	Пластик
16	Патрубки	Газовая труба ПЭ100, SDR11

Примечание:

– Закрытие по часовой стрелке

– Задвижки диаметром DN≥125 комплектуются строповочными рым-болтами

– Под заказ труба ПЭ80

– Под заказ любая строительная труба

– Задвижки могут комплектоваться системой контроля герметичности (максимальное рабочее давление 7 бар)

Производитель оставляет за собой право вносить изменения в конструкцию продукции.

Технические характеристики (мм, кг)												
DN	50	80	100	100	150	150	200	200	250	250	300	400
D	63	90	110	125	160	180	200	225	250	280	315	400
L	920	920	920	920	950	950	1000	1000	1050	1050	1100	1760
H	257	270	305	305	396	396	503	503	576	576	672	1015
B	38	52	62	69	97	97	119	119	147	147	164	235
Квадрат штока, S	14,3	17,3	19,3	19,3	19,3	19,3	24,3	24,3	27,3	27,3	27,3	32
Число оборотов Открытия/Закрытия задвижки	9	11	14	14	20	20	18	18	21,5	21,5	26	34,5
Вес, кг	13,5	17,5	21,5	23,0	44,0	47,5	75,5	80,0	110,5	115,0	160,0	469,0

140483, Московская обл., Коломенский гор. округ, пос. Радужный, д. 47, +7 (495) 660-83-55

Задвижка с обрезиненным клином с ПЭ патрубками подземного исполнения, адаптированная под установку телескопического штока «сухого типа»

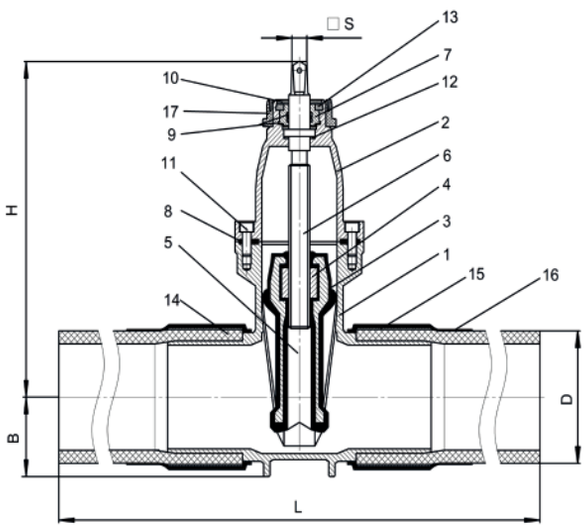

Рис. 6 Состав задвижки с обрезиненным клином с ПЭ патрубками, адаптированной под установку телескопического штока «сухого типа»

№	Деталь	Материал
1	Корпус	Высокопрочный чугун EN-GIS-500-7
2	Крышка	Высокопрочный чугун EN-GIS-500-7
3	Клин	Высокопрочный чугун EN-GIS-500-7, резина NBR
4	Гайка клина	Латунь, устойчивая к коррозии
5	Направляющие	Износостойкий пластик-POM
6	Шпиндель	Нержавеющая сталь X20Cr13/1.4021/420
7	Вкладыш крышки	Латунь, устойчивая к коррозии
8	Прокладка крышки	Резина NBR
9	Кольцевое уплотнение	Резина NBR
10	Пылезащитное уплотнение	Резина NBR
11	Болты крышки	Нержавеющая сталь A2-70
12	Подшипник скольжения	Износостойкий пластик-POM
13	Пружинное кольцо	Износостойкий пластик-POM
14	Обжимное кольцо	Сталь
15	Манжета	Пластик
16	Патрубки	Газовая труба ПЭ100, SDR11
17	Адаптер	Резина NBR

Примечание:

– Закрытие по часовой стрелке

– Задвижки диаметром DN≥125 комплектуются строповочными рым-болтами

– Под заказ труба ПЭ80

– Поз заказ любая строительная труба

– Задвижки могут комплектоваться системой контроля герметичности (максимальное рабочее давление 7 бар)

Производитель оставляет за собой право вносить изменения в конструкцию продукции.

Технические характеристики (мм, кг)												
DN	50	80	100	100	150	150	200	200	250	250	300	400
D	63	90	110	125	160	180	200	225	250	280	315	400
L	920	920	920	920	950	950	1000	1000	1050	1050	1100	1760
H	257	270	305	305	396	396	503	503	576	576	672	1015
B	38	52	62	69	97	97	119	119	147	147	164	235
Квадрат штока, S	14,3	17,3	19,3	19,3	19,3	19,3	24,3	24,3	27,3	27,3	27,3	32
Число оборотов Открытия/Закрытия задвижки	9	11	14	14	20	20	18	18	21,5	21,5	26	34,5
Вес, кг	13,5	17,5	21,5	23,0	44,0	47,5	75,5	80,0	110,5	115,0	160,0	469,0

Задвижка с обрезиненным клином со стальными патрубками

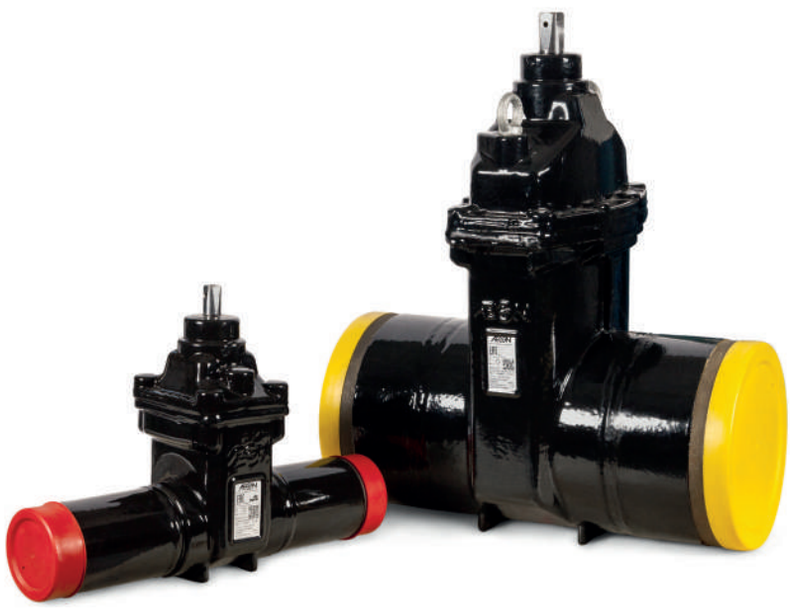

Запатентованная конструкция задвижки с обрезиненным клином и двойным уплотнением обеспечивает 100% герметичность класса А в сочетании с низким крутящим моментом и минимальным числом оборотов Открытия/Закрытия (рис. 7, 8, 9, 10).

Для установки под землей задвижки поставляются с антикоррозионным PUR покрытием, обеспечивающим высокую степень защиты от воды (в том числе морской) и других агрессивных сред.

140483, Московская обл., Коломенский гор. округ,
пос. Радужный, д. 47, +7 (495) 660-83-55

Задвижка с обрезиненным клином со стальными патрубками

Технические параметры

DN50-DN400

Максимальное рабочее давление:
16 бар / PN16

Температура среды:
от -20° до +60°C

Задвижка соответствует EN13774-Class 1/2; крышка задвижки соответствует требованиям GW 336 (возможно удлинение шпинделя)

Маркировка:
Изделие снабжено штрих-кодом, который позволяет проследить историю его изготовления: год выпуска, диаметр, давление, серию и др.

Применение:
Сети природного газа со средним рабочим давлением и температурой от -20° до +60°C

Конструктивные особенности

- Стальные патрубки для сварки со стальными трубами
- Клин из высокопрочного чугуна полностью вулканизирован резиной NBR
- Низкий крутящий момент Открытия/Закрытия
- Возможность замены двух уплотнительных колец на штоке под давлением (в положении «Открыто»)
- Герметичность соответствует классу А по ГОСТ 9544-2015

Производитель оставляет за собой право вносить изменения в конструкцию продукции.

Внутреннее и внешнее покрытие

Эпоксидное для колодезной установки:
Толщина покрытия не менее 250 мкм.

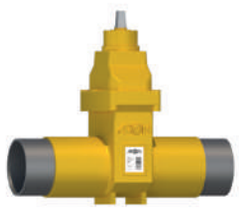

Рис. 7 Внешний вид задвижки с обрезиненным клином со стальными патрубками для колодезной установки

PUR покрытие для подземной установки:

1) Для задвижки под телескопический шток: внешнее покрытие PUR (изоляция усиленного типа), внутреннее - эпоксидное не менее 250 мкм.

2) Для задвижки под телескопический шток «сухого типа» (с адаптером): внешнее покрытие PUR (изоляция усиленного типа), внутреннее - эпоксидное не менее 250 мкм.

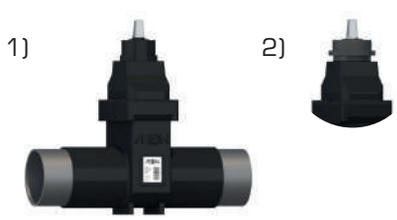

Рис. 8 Внешний вид задвижки с обрезиненным клином со стальными патрубками для подземной установки

Задвижка с обрезиненным клином со стальными патрубками для подземной и колодезной установки

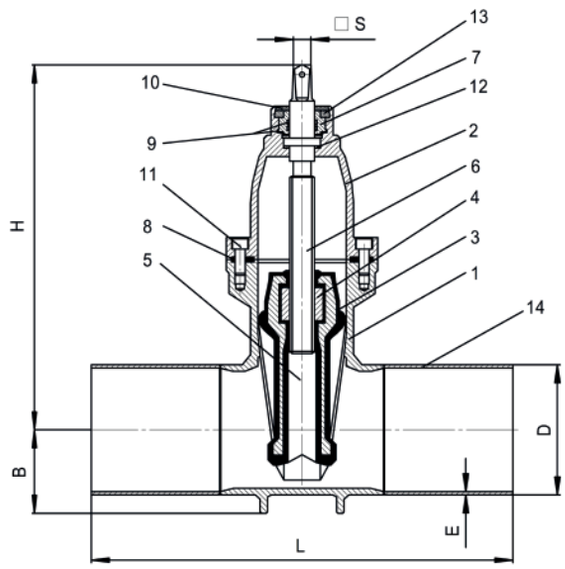

Рис. 9 Состав задвижки с обрезиненным клином со стальными патрубками

№	Деталь	Материал
1	Корпус	Литая сталь GC-C25N
2	Крышка	Высокопрочный чугун EN-GIS-500-7
3	Клин	Высокопрочный чугун EN-GIS-500-7, резина NBR
4	Гайка клина	Латунь, устойчивая к коррозии
5	Направляющие	Износостойкий пластик-POM
6	Шпиндель	Нержавеющая сталь X20Cr13/1.4021/420
7	Вкладыш крышки	Латунь, устойчивая к коррозии
8	Прокладка крышки	Резина NBR
9	Кольцевое уплотнение	Резина NBR
10	Пылезащитное уплотнение	Резина NBR
11	Болты крышки	Нержавеющая сталь A2-70
12	Подшипник скольжения	Износостойкий пластик-POM
13	Пружинное кольцо	Износостойкий пластик-POM
14	Патрубки	Стальная труба P265GH

Примечание:
- Закрытие по часовой стрелке
- Задвижки диаметром DN≥150 комплектуются строповочными рым-болтами
- Поз заказ любая строительная труба
- Задвижки могут комплектоваться системой контроля герметичности (максимальное рабочее давление 7 бар)

Производитель оставляет за собой право вносить изменения в конструкцию продукции.

Технические характеристики (мм, кг)								
DN	50	80	100	150	200	250	300	400
D	57	89	108	159	219	273	325	406,4
L	570	550	520	530	570	590	620	670
H	255	270	300	390	490	562	642	975
B	37	50	63	90	120	145	170	285
Квадрат штока, S	14,3	17,3	19,3	19,3	24,3	27,3	27,3	32
Число оборотов Открытия/Закрытия задвижки	9,75	11,5	14,25	20,5	18	21,75	26,33	34,5
Вес, кг	11,5	15,5	18,0	36,0	68,0	91,5	136,5	276

140483, Московская обл., Коломенский гор. округ, пос. Радужный, д. 47, +7 (495) 660-83-55

Задвижка с обрезиненным клином со стальными патрубками подземного исполнения, адаптированная под установку телескопического штока «сухого типа»

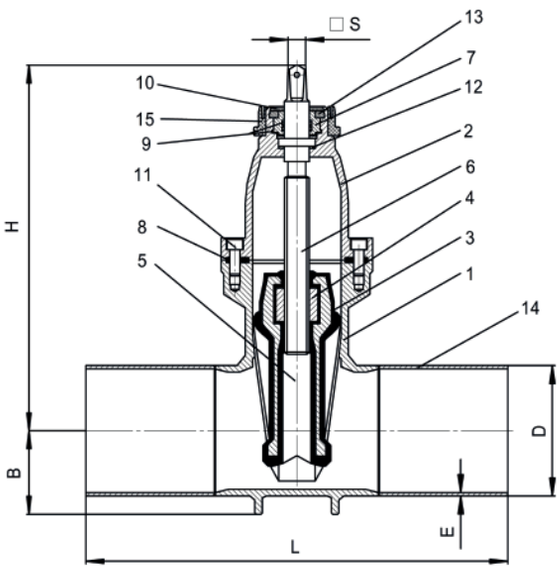

Рис. 10 Состав задвижки с обрезиненным клином со стальными патрубками, адаптированной под установку телескопического штока «сухого типа»

№	Деталь	Материал
1	Корпус	Литая сталь GC-C25N
2	Крышка	Высокопрочный чугун EN-GIS-500-7
3	Клин	Высокопрочный чугун EN-GIS-500-7, резина NBR
4	Гайка клина	Латунь, устойчивая к коррозии
5	Направляющие	Износостойкий пластик-POM
6	Шпиндель	Нержавеющая сталь X20Cr13/1.4021/420
7	Вкладыш крышки	Латунь, устойчивая к коррозии
8	Прокладка крышки	Резина NBR
9	Кольцевое уплотнение	Резина NBR
10	Пылезащитное уплотнение	Резина NBR
11	Болты крышки	Нержавеющая сталь A2-70
12	Подшипник скольжения	Износостойкий пластик-POM
13	Пружинное кольцо	Износостойкий пластик-POM
14	Патрубки	Стальная труба P265GH
15	Адаптер	Резина NBR

Примечание:
- Закрытие по часовой стрелке
- Задвижки диаметром DN≥150 комплектуются строповочными рым-болтами
- Под заказ любая строительная труба
- Задвижки могут комплектоваться системой контроля герметичности (максимальное рабочее давление 7 бар)

Производитель оставляет за собой право вносить изменения в конструкцию продукции.

Технические характеристики (мм, кг)								
DN	50	80	100	150	200	250	300	400
D	57	89	108	159	219	273	325	406,4
L	570	550	520	530	570	590	620	670
H	255	270	300	390	490	562	642	975
B	37	50	63	90	120	145	170	285
Квадрат штока, S	14,3	17,3	19,3	19,3	24,3	27,3	27,3	32
Число оборотов Открытия/Закрытия задвижки	9,75	11,5	14,25	20,5	18	21,75	26,33	34,5
Вес, кг	11,5	15,5	18,0	36,0	68,0	91,5	136,5	276

Задвижка с обрезиненным клином фланцевая

Запатентованная конструкция задвижки с обрезиненным клином и двойным уплотнением обеспечивает 100% герметичность класса А в сочетании с низким крутящим моментом и минимальным числом оборотов Открытия/Закрытия (рис. 11, 12).

140483, Московская обл., Коломенский гор. округ,
пос. Радужный, д. 47, +7 (495) 660-83-55

Задвижка с обрезиненным клином фланцевая

Технические параметры

DN50-DN400

Строительная длина соответствует
DIN 3202-1 F4 (EN558-1 ряд 14)
DIN 3202-1 F5 (EN558-1 ряд 15)

Максимальное рабочее давление:
16 бар / PN16 (7 бар для фланцевой задвижки с системой контроля герметичности)

Температура среды:
от -20° до +60°C

Задвижка соответствует EN13774-Class 1/2, DIN 3230-5 PG2 или PG3, GIS/V7-1-Class A/B; фланцевые соединения - EN 1092-2 PN10, PN16; крышка задвижки соответствует требованиям GW 336 (возможно удлинение шпинделя)

Маркировка:
Изделие снабжено штрих-кодом, который позволяет проследить историю его изготовления: год выпуска, диаметр, давление, серию и др.

Применение:
Сети природного газа со средним рабочим давлением и температурой от -20° до +60°C

Производитель оставляет за собой право вносить изменения в конструкцию продукции.

Конструктивные особенности

- Клин из высокопрочного чугуна полностью вулканизирован резиной NBR
- Низкий крутящий момент Открытия/Закрытия
- Возможность замены двух уплотнительных колец на штоке под давлением (в положении «Открыто»)
- Герметичность соответствует классу А по ГОСТ 9544-2015

Внутреннее и внешнее покрытие

Эпоксидное для колодезной установки:
Толщина покрытия не менее 250 мкм.

Рис. 11 Внешний вид фланцевой задвижки с обрезиненным клином для колодезной установки

Задвижка с обрезиненным клином фланцевая

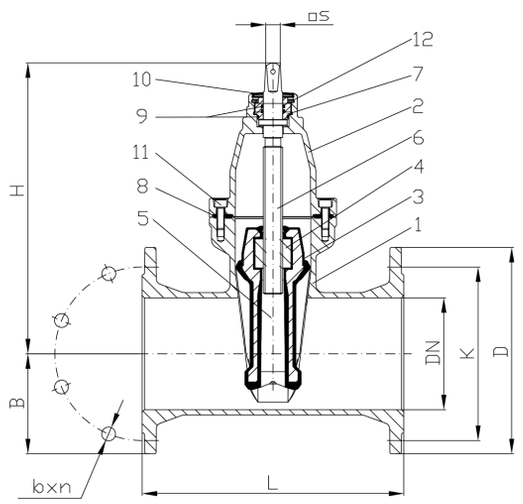

Рис. 12 Состав фланцевой задвижки с обрезиненным клином

№	Деталь	Материал
1	Корпус	Высокопрочный чугун EN-GIS-500-7
2	Крышка	Высокопрочный чугун EN-GIS-500-7
3	Клин	Высокопрочный чугун EN-GIS-500-7, резина NBR
4	Гайка клина	Латунь, устойчивая к коррозии
5	Направляющие	Износостойкий пластик-полиамид
6	Шпиндель	Нержавеющая сталь X20Cr13/1.4021/420
7	Вкладыш крышки сальника	Латунь, устойчивая к коррозии
8	Прокладка крышки	Резина NBR
9	Кольцевое уплотнение	Резина NBR
10	Пылезащитное уплотнение	Резина NBR
11	Болты крышки	Нержавеющая сталь A2-70
12	Пружинное кольцо	Износостойкий пластик-полиамид

Производитель оставляет за собой право вносить изменения в конструкцию продукции.

Примечание:
– DN65 применим также к фланцевым соединениям DN60
– Универсальное фланцевое соединение (PN10/PN16)
– Закрытие по часовой стрелке
– Задвижки диаметром DN≥125 комплектуются строповочными рым-болтами
– Задвижки диаметром DN≥50 могут комплектоваться системой контроля герметичности (максимальное рабочее давление 7 бар)

Технические характеристики (мм, кг)												
DN		40	50	65	80	100	125	150	200	250	300	400
L	F4	140	150	170	180	190	200	210	230	250	270	310
L	F5	240	250	270	280	300	325	350	400	450	500	600
H		209	250	246	265	299	402	390	490	562	642	975
B		70	75	85	95	102	120	134	165	196	255	285
K (PN16/PN10)		110	125	145	160	180	210	240	295	355/350	410/400	525/515
bxn (PN16/PN10)		19x4	19x4	19x4	19x8	19x8	19x8	23x8	23x12/ 23x8	28x12/ 23x12	28x12/ 23x12	31x16/ 28x16
D		150	165	185	200	220	250	285	340	405	460	580
Квадрат штока, S		14,3	14,3	17,3	17,3	19,3	19,3	19,3	24,3	27,3	27,3	32
Число оборотов Открытия/Закрытия задвижки		6,5	9	9	11	14	20	20	18	21,5	26,5	34
Вес, кг	F4	10,0	14,5	15,5	18,0	20,5	35,8	38,5	62,0	84,5	128,0	283,0
Вес, кг	F5	12,5	14,7	16,3	19,5	22,5	38,5	40,7	66,5	92,0	145,0	320,0

140483, Московская обл., Коломенский гор. округ, пос. Радужный, д. 47, +7 (495) 660-83-55

Аксессуары для задвижек AEON

- Телескопический шток AEON
- Телескопический шток специального исполнения «сухого типа»
- Указатель положения для телескопического штока «сухого типа»
- Конструктивные особенности телескопического штока «сухого типа», применяемого для задвижек AEON подземного исполнения
- Конструктивные особенности задвижек AEON подземного исполнения, адаптированных под установку телескопического штока «сухого типа»
- Насадка на шпиндель
- Штурвал
- Чугунный ковер
- Пластиковый ковер
- Опорная плита

Телескопический шток AEON

Технические параметры

Покрытие: Битумное (внешнее и внутреннее). Гальванизировано Fe/Zn 12c.

Применение: Телескопические штоки используются для открытия/закрытия задвижек, установленных бесколодезно в грунт (рис. 13).

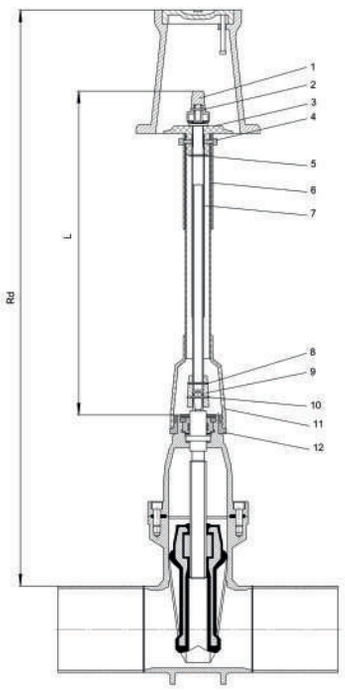

Рис. 13 Внешний вид, схема монтажа и состав телескопического штока AEON

№	Деталь	Материал
1	Наконечник	Чугун
2	Пружинный стопор	Сталь FeZn5
3	Фланец	Полиэтилен
4	Гайка	Оцинкованная сталь FeZn5
5	Стопор	Сталь FeZn5
6	Защитный кожух	Полиэтилен
7	Вал штока	Стальной оцинкованный прут FeZn5
8	Стопорный диск	Сталь FeZn5
9	Муфта	Чугун
10	Шплинт	Сталь FeZn5 / Нержавеющая сталь
11	Защитный колпак	Полиэтилен
12	Адаптер	Резина NBR

DN	S	Удлинение штока H (мм, кг)					
		550-800	800-1200	1000-1650	1600-2500	1800-3000	2000-3200
40-50	14	3,0	4,0	4,5	6,0	7,0	7,0
65-80	17	3,0	4,0	4,5	6,0	7,0	7,0
100-150	19	3,0	4,0	4,5	6,0	7,0	7,0
200	24	3,5	4,5	5,0	6,5	8,0	8,0
250-300	27	3,5	4,5	5,0	6,5	8,0	8,0
400	32	-	под заказ	под заказ	под заказ	под заказ	под заказ

Производитель оставляет за собой право вносить изменения в конструкцию продукции.

140483, Московская обл., Коломенский гор. округ,
пос. Радужный, д. 47, +7 (495) 660-83-55

Телескопический шток специального исполнения «сухого типа»

Технические параметры

Применение: Телескопические штоки «сухого типа» используются для открытия/закрытия задвижек, установленных бесколодезно в грунт (рис. 14).

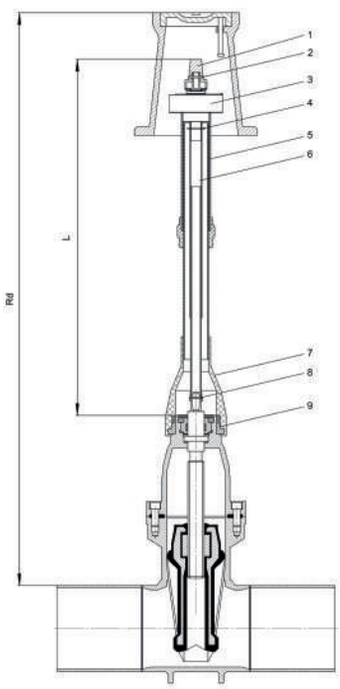

Рис. 14 Внешний вид, схема монтажа и состав телескопического штока специального исполнения «сухого типа»

№	Деталь	Материал
1	Наконечник	Чугун
2	Пружинный стопор	Сталь FeZn5
3	Указатель положения	Полимер
4	Верхнее упорное кольцо	Сталь FeZn5
5	Футляр штока	ПЭ100
6	Вал штока	Сталь 45
7	Защитный кожух	ПЭ100
8	Фиксатор штока	Полимер
9	Адаптер	Резина

DN	S	Удлинение штока H (мм, кг)					
		550-800	800-1200	1000-1650	1600-2500	1800-3000	2000-3200
40-50	14	4,1	5,1	5,6	7,1	8,0	8,0
65-80	17	4,1	5,1	5,6	7,1	8,0	8,0
100-150	19	4,1	5,1	5,6	7,1	8,0	8,0
200	24	4,6	5,6	6,1	7,5	8,9	8,9
250-300	27	4,6	5,6	6,1	75	8,9	8,9
400	32	-	под заказ	под заказ	под заказ	под заказ	под заказ

Производитель оставляет за собой право вносить изменения в конструкцию продукции.

Указатель положения для телескопического штока «сухого типа»

Технические параметры

Применение: Указатель положения предназначен для визуального контроля положения задвижки в процессе эксплуатации (рис. 15). Полностью герметичен.

Внимание! Монтаж штока производится только на задвижку в полностью открытом положении.

Перед монтажом штока на задвижку проверяется положение задвижки и при необходимости задвижка переводится в полностью открытое положение.

Рис. 15 Монтаж телескопического штока «сухого типа» с указателем положения

Производитель оставляет за собой право вносить изменения в конструкцию продукции.

140483, Московская обл., Коломенский гор. округ,
пос. Радужный, д. 47, +7 (495) 660-83-55

Конструктивные особенности телескопического штока «сухого типа», применяемого для задвижек AEON подземного исполнения

Телескопический шток «сухого типа» предназначен для управления задвижкой, устанавливаемой бесколодезно в грунт (рис. 16). Грязенепроницаемое и защищенное от грунтовых вод соединение гарантирует свободное управление задвижкой даже при минусовых температурах окружающей среды.

Шток «сухого типа» может поставляться как с указателем положения задвижки, так и без него.

Преимущества телескопического штока «сухого типа»

1) Футляр штока, защитный кожух и все соединительные элементы штока полностью герметичны.

2) Невосприимчивость штока к перепадам температур.

3) Исключены искажения геометрии футляра штока, что гарантирует герметизацию присоединения.

5) Указатель положения для штока «сухого типа» полностью герметичен.

4) Устойчивая фиксация и полная герметичность присоединения штока к задвижке.

Рис. 16 Конструктивные особенности телескопического штока «сухого типа»

Конструктивные особенности задвижек AEON подземного исполнения, адаптированных под установку телескопического штока «сухого типа»

Задвижки с ПЭ или стальными патрубками подземного исполнения, адаптированные под установку телескопического штока «сухого типа», оснащены адаптером, обеспечивающим герметичность соединения штока с задвижкой (рис. 17).

Рис. 17 Конструктивные особенности задвижек AEON, адаптированных под установку телескопического штока «сухого типа»

140483, Московская обл., Коломенский гор. округ,
пос. Радужный, д. 47, +7 (495) 660-83-55

Насадка на шпиндель

Технические параметры

Покрытие: Гальванизировано Fe/Zn 12c.

Применение: Используется для открытия/закрытия задвижек с помощью Т-образного ключа (рис. 18).

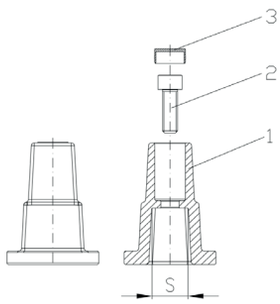

Насадка шпинделя на задвижки F4 или F5.

Рис. 18 Состав насадки на шпиндель

№	Деталь	Материал
1	Насадка на шпиндель	Высокопрочный чугун EN-GJS-500-7
2	Болт	Нержавеющая сталь A2-70
3	Вкладка	Пластмасса

DN	S, мм	Вес, кг
40	14	0,3
50	14	0,3
65	17	0,3
80	17	0,3
100	19	0,3
125	19	0,3
150	19	0,3
200	24	0,6
250	27	0,5
300	27	0,5

Штурвал

Технические параметры

Покрытие: Внешнее и внутреннее эпоксидное покрытие толщиной 250 мкм, цвет черный (другие цвета - по заказу).

Применение: Используется для открытия/закрытия задвижек (рис. 19).

№	Деталь	Материал
1	Штурвал	Высокопрочный чугун EN-GJS-500-7
2	Болт	Нержавеющая сталь A2-70
3	Шайба	Нержавеющая сталь A2-70

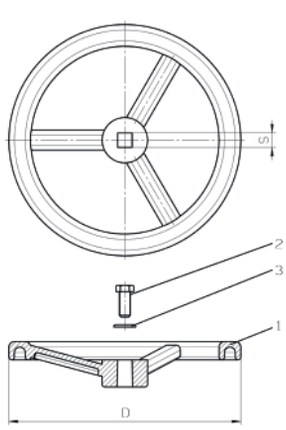

Рис. 19 Состав штурвала

DN	D, мм	S, мм	Вес, кг
40	175	14	0,8
50	175	14	0,8
65	175	17	0,8
80	255	17	1,7
100	255	19	1,6
125	305	19	2,7
150	305	19	2,7
200	355	24	3,3
250	405	27	4,8
300	405	27	4,8

Чугунный ковер

Технические параметры

Антикоррозионное покрытие: Битумное.

Применение: Чугунный ковер встраивается в проезжую часть, тротуары и неасфальтированное дорожное покрытие. Предназначен для обеспечения беспрепятственного доступа к управлению задвижкой, установленной под землей (рис. 20).

Тип	Вес, кг
Ковер для задвижек	13

№	Деталь	Материал
1	Корпус	Серый чугун EN-GJL-250
2	Крышка	Серый чугун EN-GJL-250
3	Болт	Сталь FeZn5 гр 5.8, F2-70 по заказу

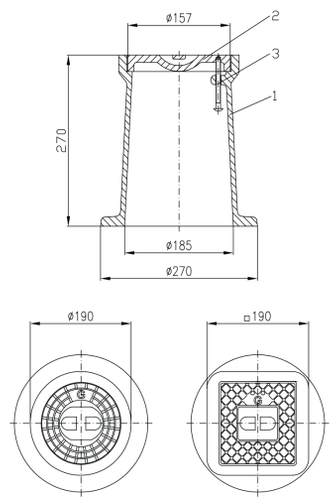

Рис. 20 Состав и габаритные размеры чугунного ковера

Пластиковый ковер

Технические параметры

Применение: Пластиковый ковер встраивается в проезжую часть, тротуары и неасфальтированное дорожное покрытие. Предназначен для обеспечения беспрепятственного доступа к управлению задвижкой, установленной под землей (рис. 21).

Тип	Вес, кг
Ковер для задвижек	4

№	Деталь	Материал
1	Корпус	Полиэтилен
2	Крышка	Серый чугун EN-GJL-250
3	Болт	Сталь FeZn5 гр 5.8, A2-70 по заказу

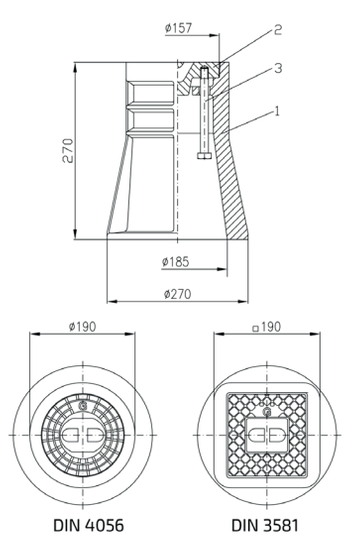

Рис. 21 Состав и габаритные размеры пластикового ковера

140483, Московская обл., Коломенский гор. округ,
пос. Радужный, д. 47, +7 (495) 660-83-55

Опорная плита

Технические параметры

Материал: Полиэтилен.

Применение: Используется для фиксации ковера на поверхности (рис. 22).

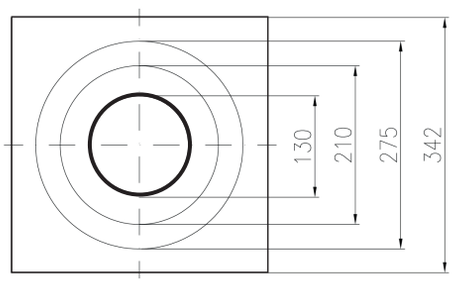

Рис. 22 Габаритные размеры опорной плиты

Тип	Вес, кг
Опорная плита под ковер	0,9

Т–ключ

Технические параметры

Материал: Сталь.

Применение: Т-образный ключ используется для управления задвижкой (рис. 23).

Рис. 23 Внешний вид Т-ключа

Размеры Т-ключа, мм	Муфта, мм	Вес, кг
1060x650	27-32	3